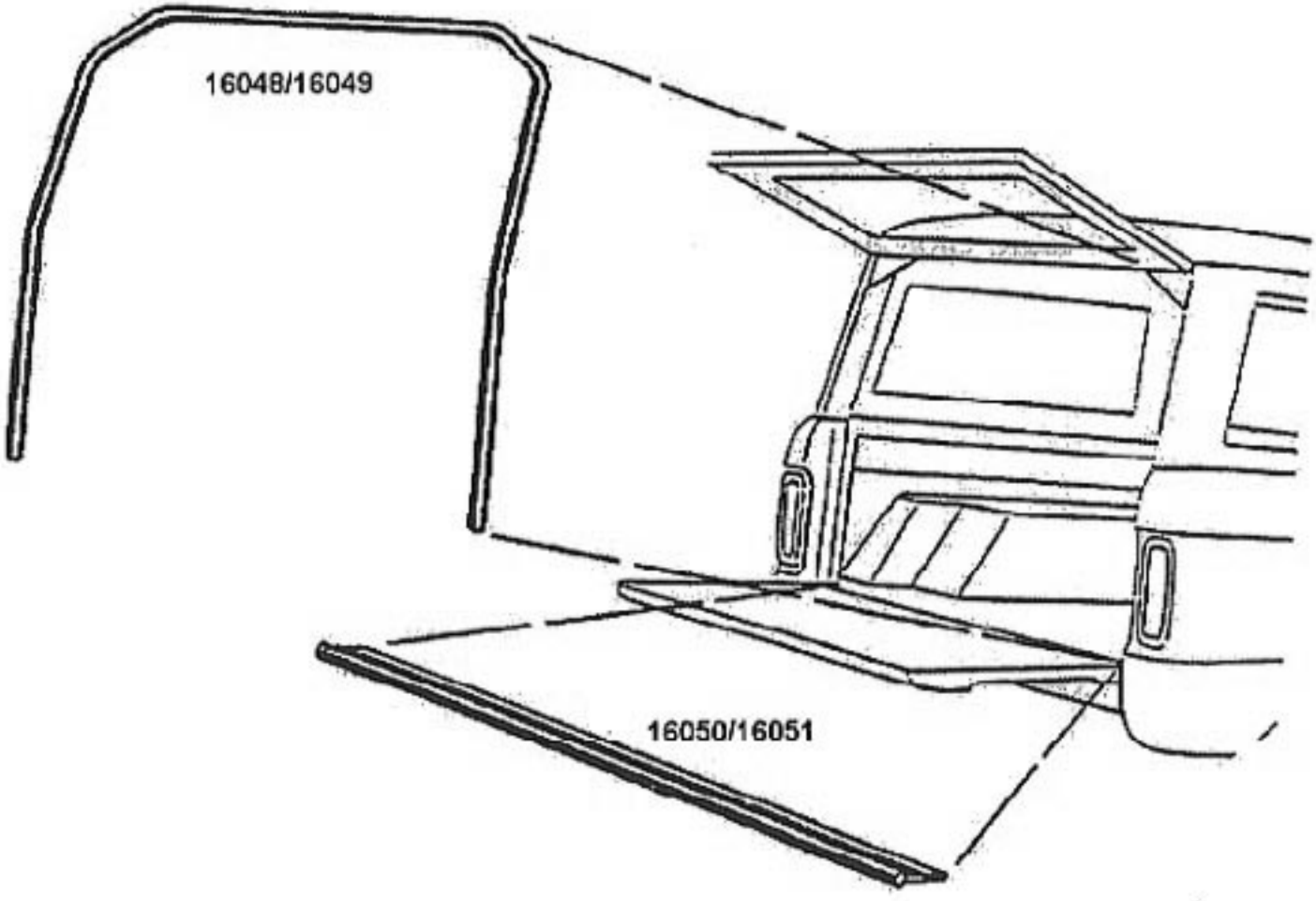
16048/16049
16050/16051