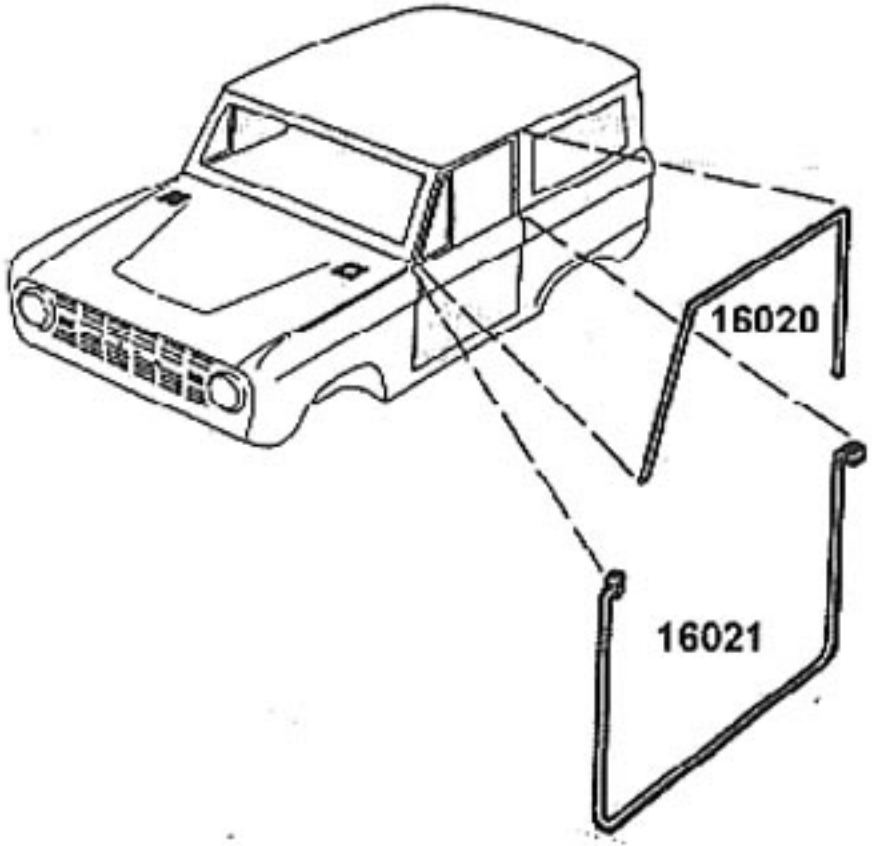
16020
16021