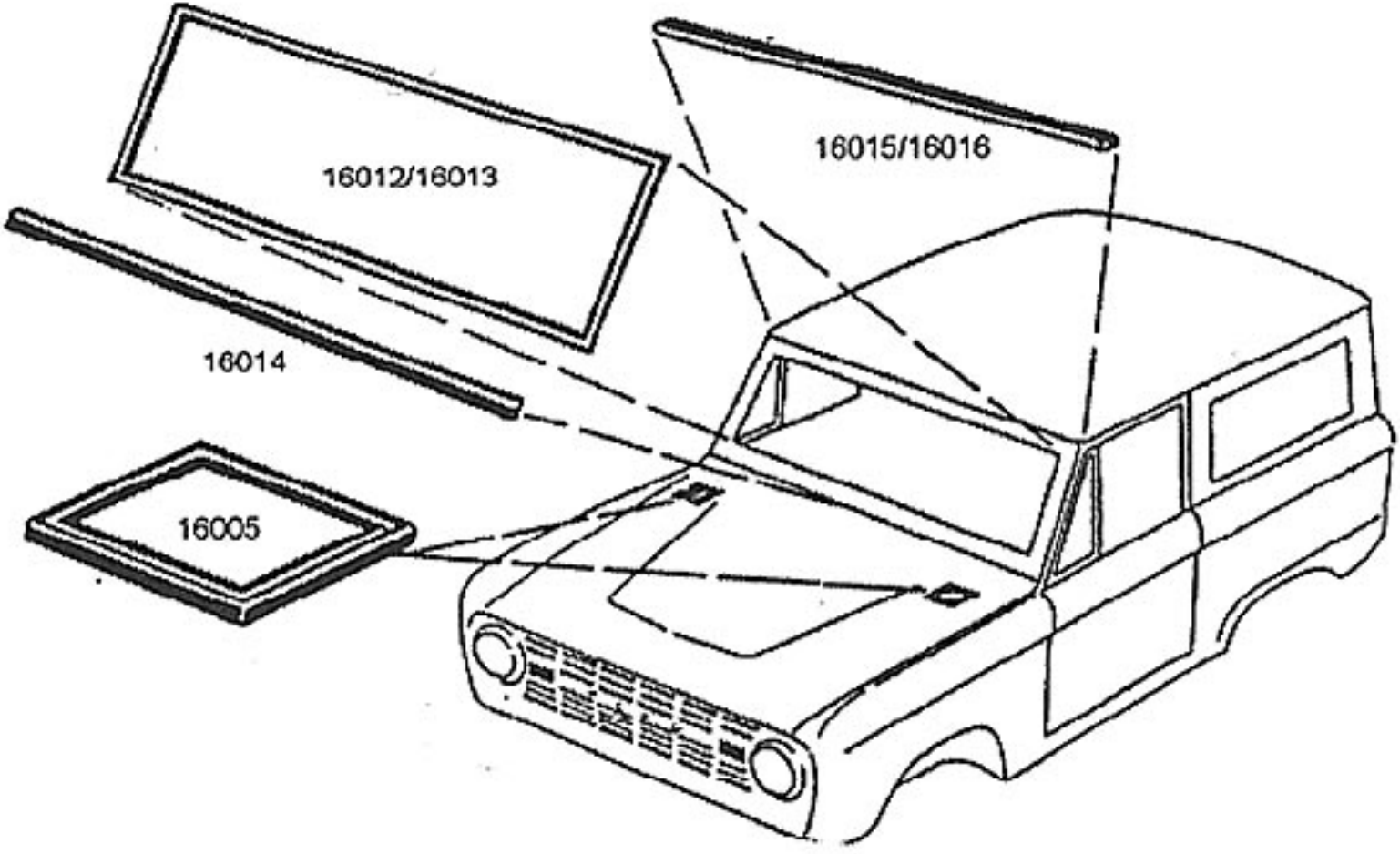
16012/16013
16015/16016
16014
16005