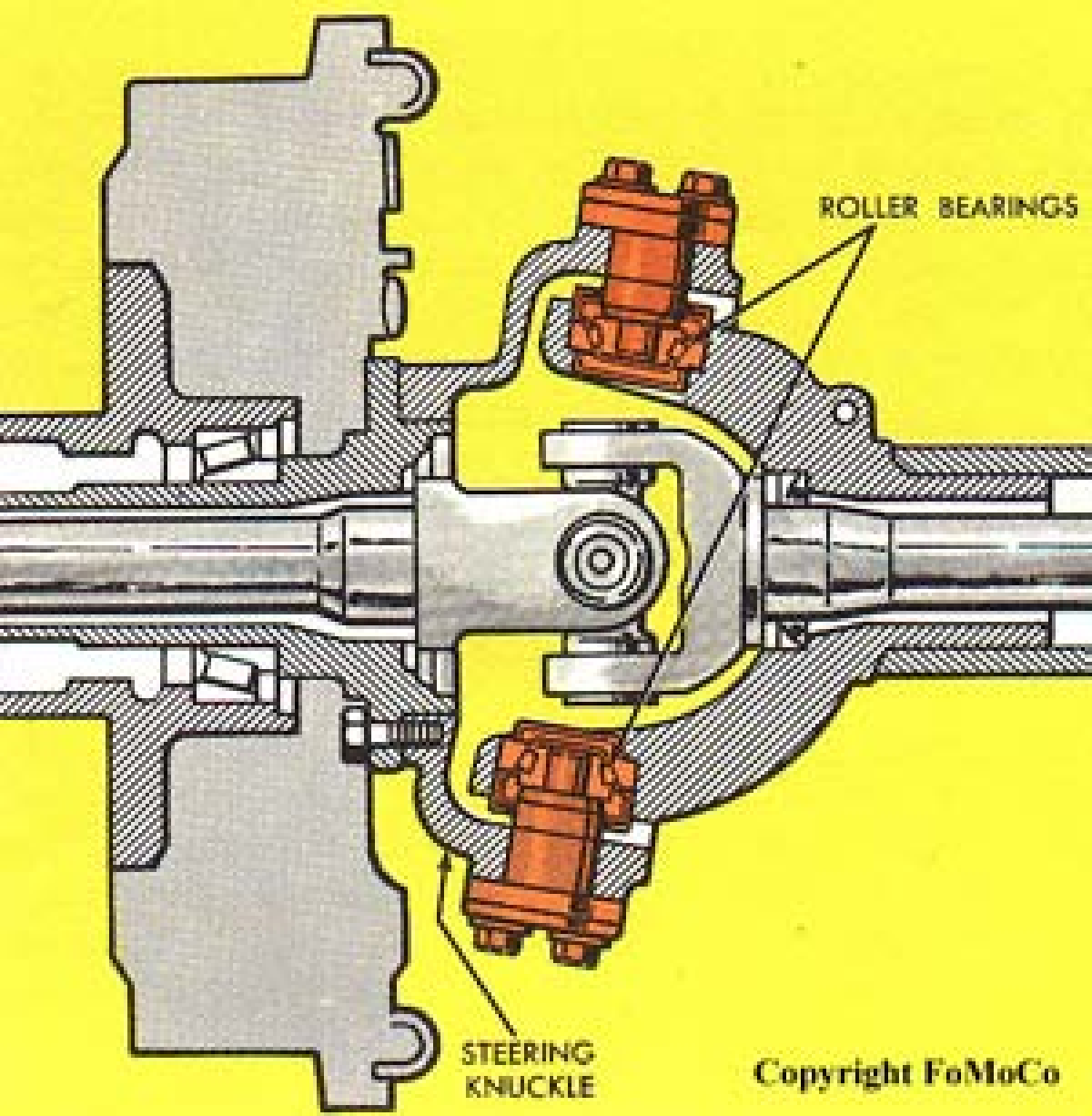

Copyright FoMoCo